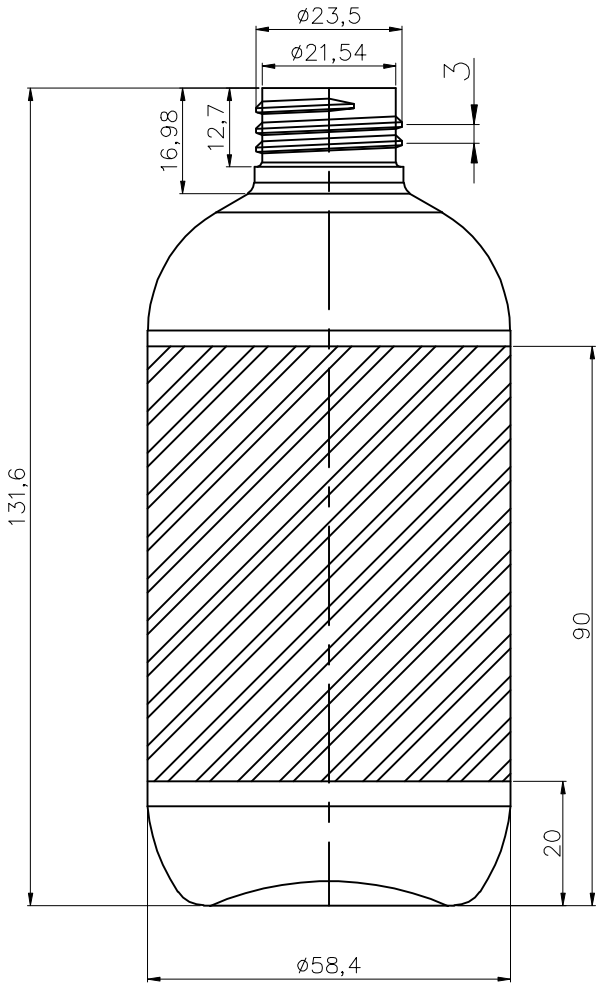

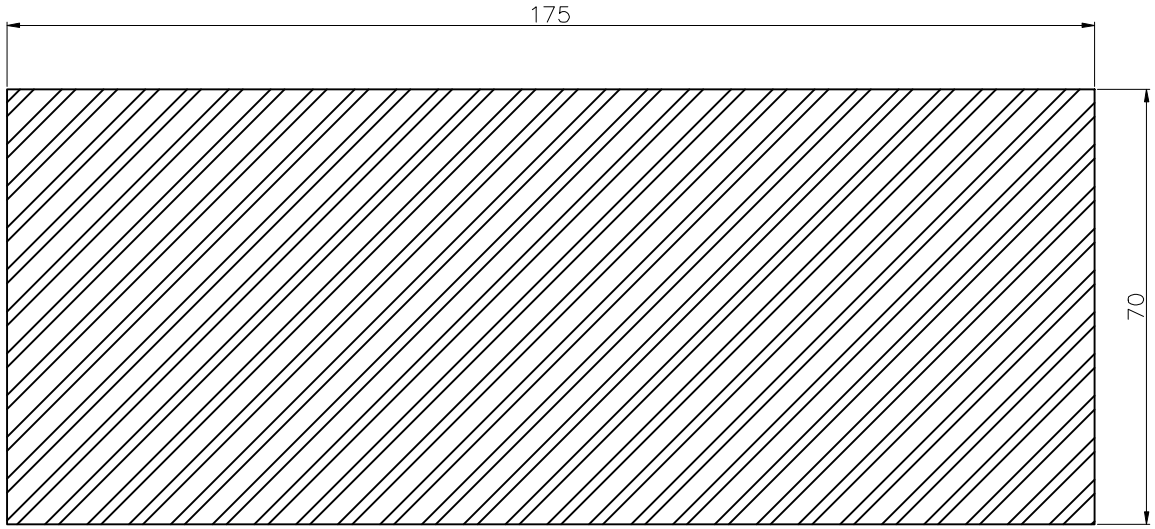

公差控制		NINGBO JINZHOU COMMODITYCO.,LTD 宁波金舟日用品有限公司			模具编号		零件名称		比 例	
.X	±0.05				产品名称		零件编号		备 注	
.XX	±0.01	设 计	hq	日 期	2018.05.10	产品型号		零件材料		图 幅	A4
.XXX	±0.005	审 核		日 期		产品材料	pe	零件数量		版本号	A0
∠	±.05°	批 准		日 期		收缩率		加工设备			